COMMITTENTE:
Univ. "Federico II" Napoli

COMMESSA:
Biotecnologie

QUADRO:
Q0.1.2
AULA DIVISIBILE

CARATTERISTICHE QUADRO

IMPIANTO A MONTE
[Q01]

TENSIONE [V]	400	FREQ. [Hz]	50
CORRENTE NOM. DEL QUADRO [A]			40
Icc PRES. SUL QUADRO [kA]			1,2
SISTEMA DI NEUTRO			TN5
DIMENSIONAMENTO SBARRE			
In [A]		Icw [kA]	
CARPENTERIA			METALLICA
CLASSE DI ISOLAMENTO		IP	31

NORMATIVA DI RIFERIMENTO

- INTERRUTTORI SCATOLATI [X] — CEI EN 60947-2
- INTERRUTTORI MODULARI [X] — CEI EN 60947-2
  - [ ] — CEI EN 60898
- CARPENTERIA [X] — CEI EN 60439-1
  - [ ] — CEI 23-48
  - [ ] — CEI 23-49
  - [ ] — CEI 23-51

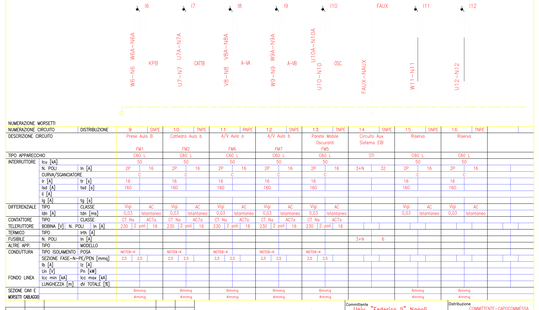

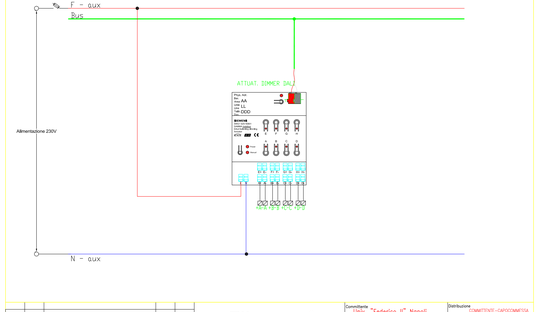

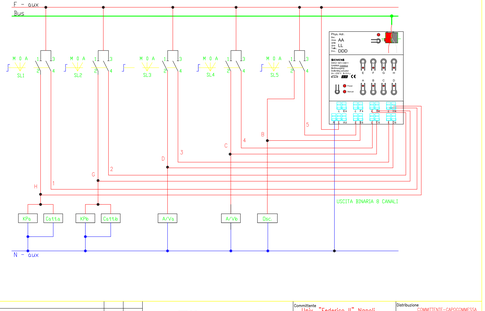

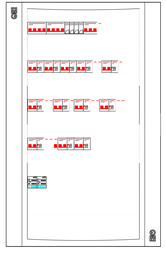

.IP31
.CON PORTA
.FORMA 1 (CEI EN 60439-1)
.CON SERRATURA
.1015x665x131 mm
.

SERVICE Srl

PROGETTAZIONE QUADRI DISTRIBUZIONE E DI AUTOMAZIONE
CABINE DI TRASFORMAZIONE MT/BT - IMPIANTI E SISTEMI SPECIALI
Traversa Montefalco n. 27, 80147 Napoli
Tel. 081.7350747 fax 081.7050513

Tensione Nominale	400/230V	Corrente Nominale	40
Natura Corrente	Vac	Frequenza	50Hz
Tensione Aux	230Vac	Grado di protezione	IP31
Identificazione	24/3/2009	Anno	2009
Denominazione	Q0.1.2	ICC	1,2kA

Norme rif. CEI EN 60439-1 CEI 17-13/1